Вихревой диффузор РЭД-1ДПЗ-2ДПЗ

Назначение

Диффузор предназначен для монтажа в систему вентиляции и отопления в помещениях с высокими потолками. Он позволяет подавать охлажденный воздух в горизонтальных плоскостях, теплый воздух вертикально. Могут быть установлены в подвесной потолок или подвешаны к строительной конструкции.

Конструкция

Вихревой диффузор выполнен из патрубка и лопаток из оцинкованной стали. Лопатки не регулируются обеспечивая в рабочей зоне максимально комфортную, стабильную температуру вне зависимости от подачи теплого воздуха (вертикальная струя) или холодного воздуха (горизонтальная струя).
1ДПЗ- лопатки загибаются под углом 35°
2ДПЗ - лопатки загибаются под углом 15°
Покраска осуществляется порошковым методом в заводских условиях, в цвета в международной шкале RAL.

Типоразмер	A	B	D
1 ДПЗ 300x300	300	300	250
1 ДПЗ 450x450	450	450	400
1 ДПЗ 595x595	595	595	500
2 ДПЗ 300x300	300	300	250
2 ДПЗ 450x450	450	450	400
2 ДПЗ 595x595	595	595	500

Условные обозначения при заказе:

РЭД-хДПЗ, AxB, RALxxx

Тип диффузора
1- загиб 35°
2- загиб 15°

Типоразмер (габаритный размер)

Цвет покрытия

Примеры:
1) РЭД-1ДПЗ, 450x450, RAL9016
Вихревой диффузор с лопатками под углом 35° и с габаритными размерами 450x450 мм с диаметром врезки 400 мм с покрытием RAL9016 (белый)
2) РЭД-2ДПЗ, 300x300, RAL9005
Вихревой диффузор с лопатками под углом 15° и с габаритными размерами 300x300 мм с диаметром врезки 250 мм с покрытием RAL9005 (черный)

1-ДПЗ

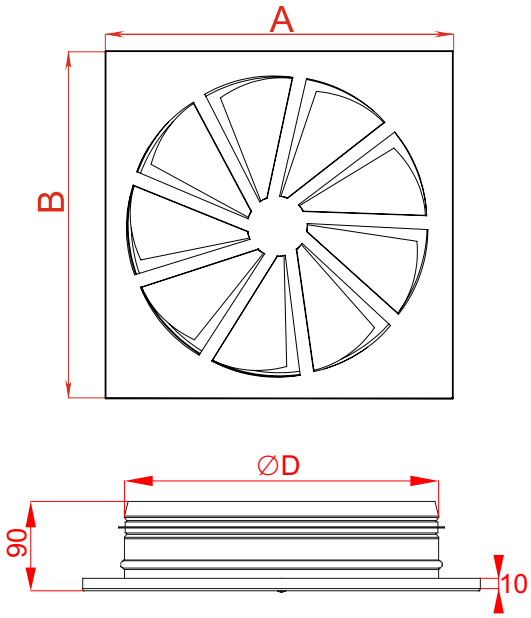

2-ДПЗ

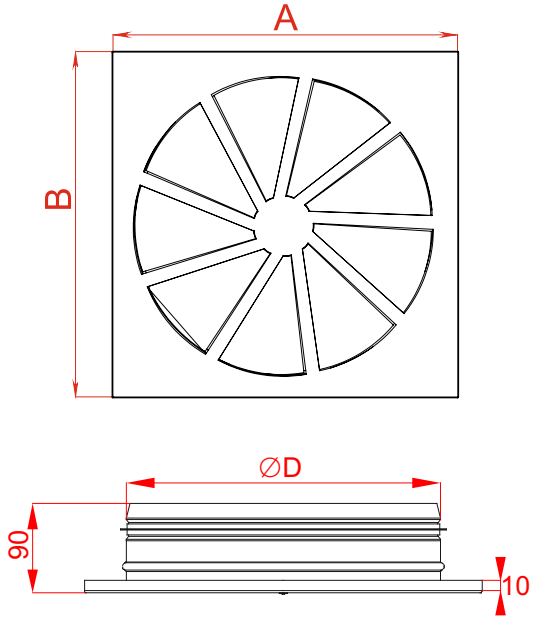

ØD, мм	F_0, м²	L_{wA} = 25 дБ(А)					L_{wA} = 35 дБ(А)					L_{wA} = 45 дБ(А)				L_{wA} ≤ 60 дБ(А)			
		L_0, м³/ч	$\Delta P_п$ Па	Дально-бойность струи [м] при V_x, м/с			L_0, м³/ч	$\Delta P_п$ Па	Дальнобойность струи [м] при V_x, м/с			L_0, м³/ч	$\Delta P_п$ Па	Дально-бойность струи [м] при V_x, м/с		L_0, м³/ч	$\Delta P_п$ Па	Дально-бойность струи [м] при V_x, м/с	
				0,2	0,5	0,75			0,2	0,5	0,75			0,5	0,75			0,5	0,75
	компактный поток при α=15°																		
250	0,049	600	9	25	10	6,7	890	20	37	15	10	1060	28	18	12	2100*	110	35	24
400	0,126	1610	10	42	17	11	2190	18	57	23	15	2710	28	28	19	4670*	83	49	33
500	0,196	1610	4	34	14	9,0	2560	10	54	22	14	3910	24	33	22	7280*	83	61	41
	конический смыкающийся поток при α=35°																		
250	0,049	370	7	7,0	2,8	1,9	570	16	11	4,3	2,9	890	38	6,7	4,5	1060	54	8,0	5,3
400	0,126	1070	8	13	5,0	3,4	1570	18	18	7,4	4,9	2260	37	11	7,1	2710	54	13	8,5
500	0,196	1520	7	14	5,7	3,8	2240	15	21	8,4	5,6	3230	31	12	8,1	4240	54	16	11